Lärmsenkung	87 %
Luft-/Kosten-Einsparung	57 %

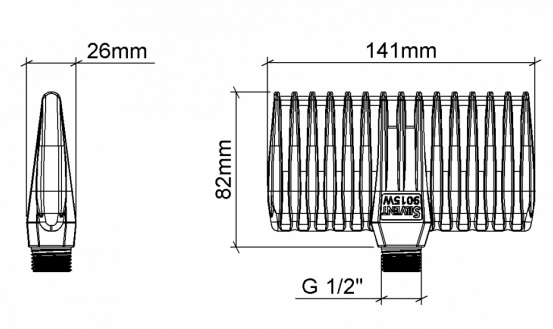

Stahlpistole - Langhebel, mit Zytel-Flachstrahldüse

SV 9015W (B=141mm) - 36N

SILVENT 750-W-H ist für Arbeitsumgebungen konzipiert, die eine hohe Blaskraft und einen robusten Ventilgriff erfordern. Das Design des Griffs bietet den bestmöglichen Halt. Die Stahlpistole ist mit einer energiesparende Flachstrahldüse ausgestattet, welche bei außergewöhnlich niedrigem Lärmpegel eine hohe und effektive Blaskraft erzeugt. Mit dieser Flachstrahldüse, die durch ihr einzigartiges Design eine völlig neue Funktion der Blastechnik einführt, wird Druckluft optimal genutzt. Das aerodynamische Düsendesign erzielt diese Wirkung durch die maximale Ansaugleistung der Umgebungsluft. Jede Öffnung ist einzigartig gestaltet, um den Ansaug-Bereich zu optimieren. Die Silvent Düse 9015W wird ausschließlich aus Zytel gefertigt, ein hochleistungsfähiges Material, ohne welches die einzigartigen und wirklich komplexen Lavalöffnungen nicht möglich wären. Diese kleinen Öffnungen in Kombination mit den aerodynamischen Schlitzen der Düse bieten einen bestmöglichen Wirkungsgrad.

Technische Daten

Artikelnummer	727485
Gewicht	0,635 kg
Luftverbrauch	228 Nm³/h
Luftanschluss	1/2 "
Schallpegel	94 dB(A)
max. Betriebsdruck	1.0 MPa
Max. Temperatur	180 °C