Ersetzt offenes Rohr	Ø 7 mm
Lärmsenkung	73 %
Luft-/Kosten-Einsparung	37 %
Blasbild	Flat

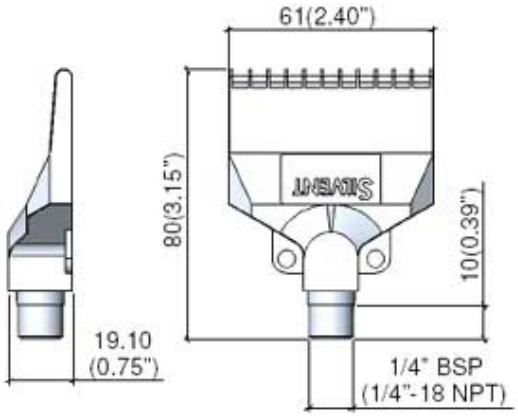

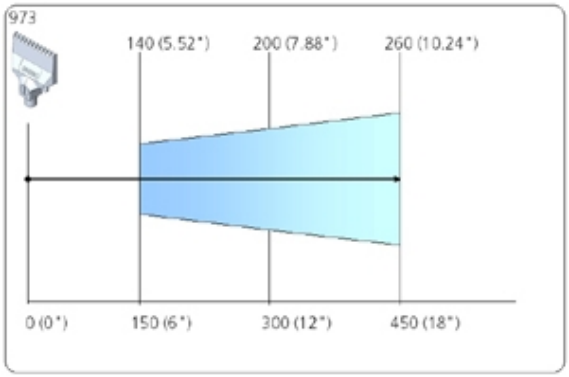

Silvent 973F

Flachstrahldüse

SILVENT 973 F ist mit einem Luftstromregler ausgerüstet. Dadurch wird die Druckluft optimal ausgenutzt. Durch die Blaskraftregulierung können Energieverbrauch und Lärmpegel auf ein Minimum reduziert werden. Im Übrigen dieselben Eigenschaften wie SILVENT 973.

Technische Daten

Artikelnummer	719655
Luftverbrauch	58 Nm³/h
Luftanschluss	1/4 "
Schallpegel	86 dB(A)
Blaskraft	9.5 N
Abmessungen LxBxH	61 x 19.1 x 80 mm
Material	Edelstahl
Blasbild	Flach