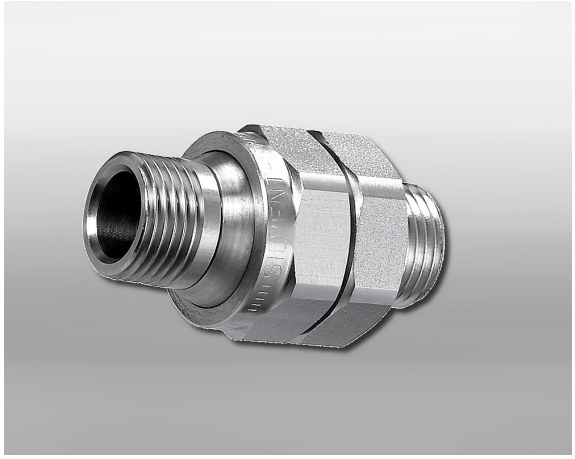

TEST MÖGLICH - RUFEN SIE UNS AN

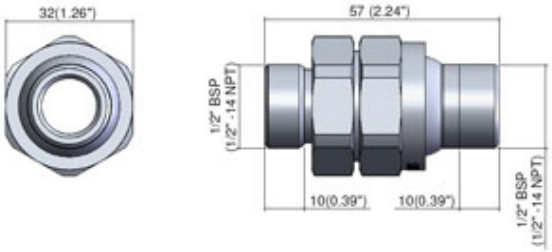

Silvent PSKM12

Justierbares Kugelgelenk

Justierbares Kugelgelenk zur Einstellung des Luftstrahles. Das Kugelgelenk ermöglicht ein einfaches Nachstellen des Abblaswinkels, ohne die übrige feste Montage zu verändern. Die richtige Einstellung des Blaswinkels führt zu niedrigerem Lärmpegel und erhöhter Effektivität. Das Kugelgelenk ist in vier Größen erhältlich. Dichtungen aus Nitril. Material: Edelstahl.

Technische Daten

Artikelnummer	768120
Gewicht	0,174 kg
Luftanschluss	1/2 "
Abmessungen LxBxH	32x57 mm
Max. Temperatur	400 °C
Material	Edelstahl