

Ersetzt offenes Rohr	7 mm
Lärmsenkung	16 dB(A)
Luft-/Kosten-Einsparung	39 Nm³/h

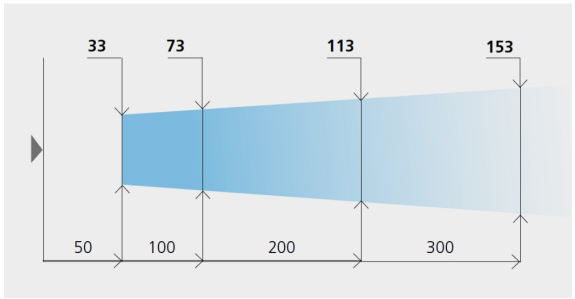

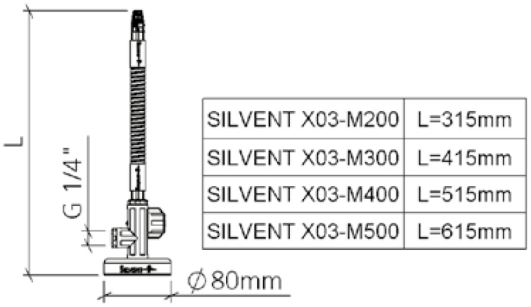

SILVENT X03-M200	L=315mm
SILVENT X03-M300	L=415mm
SILVENT X03-M400	L=515mm
SILVENT X03-M500	L=615mm

Silvent X03-M400

VA-Magnethalter mit Multi-Lavaldüse X03 auf VA- Flexblow | 10N - L=400mm - IG 1/4" BSP

Silvent X03-M400: Magnethalter mit Durchflussregelung, FlexBlow-Schlauch und -Düse für eine schnelle Installation und einfache Einstellung auf den richtigen Blaswinkel. Der FlexBlow-Schlauch behält die gewünschte Position auch bei hohem Druck bei. Erhältlich in 4 Standardlängen. Ansonsten die gleiche Leistung wie X03.

Technische Daten

Artikelnummer	763062
Gewicht	949 g
Luftverbrauch	53 Nm³/h
Schallpegel	89 dB(A)
Blaskraft	10 N
max. Betriebsdruck	1,0 MPa
Max. Temperatur	70 °C
Material	1.4404 Edelstahl
Blasbild	Multi-Laval
Anschluss	1/4 BSP