

Ersetzt offenes Rohr	6 mm
Lärmsenkung	16 dB(A)
Luft-/Kosten-Einsparung	33 Nm³/h

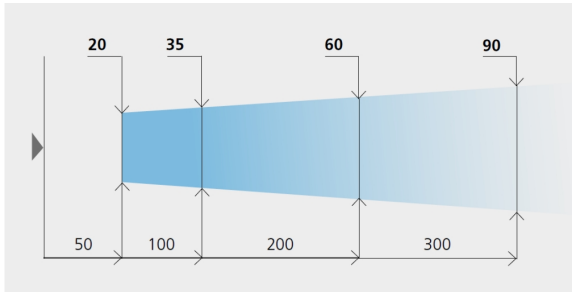

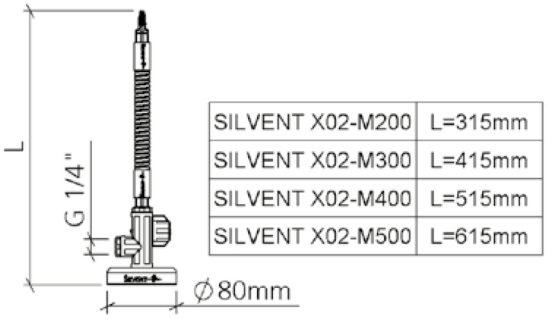

SILVENT X02-M200	L=315mm
SILVENT X02-M300	L=415mm
SILVENT X02-M400	L=515mm
SILVENT X02-M500	L=615mm

Silvent X02-M300

VA-Magnethalter mit VA-Flexblow L=300mm
mit Multi-Lavaldüse X02 | 6.5N - IG 1/4

Silvent X02-M300: Magnethalter mit Durchflussregelung,
FlexBlow-Schlauch und -Düse für eine schnelle Installation und einfache Einstellung auf den richtigen Blaswinkel. Der FlexBlow-Schlauch behält die gewünschte Position auch bei hohem Druck bei. Erhältlich in 4 Standardlängen. Ansonsten die gleiche Leistung wie X02.

Technische Daten

Artikelnummer	763031
Gewicht	904 g
Luftverbrauch	34 Nm³/h
Schallpegel	86 dB(A)
Blaskraft	6,5 N
max. Betriebsdruck	1,0 MPa
Max. Temperatur	70 °C
Material	1.4404 Edelstahl
Blasbild	Multi-Laval
Anschluss	1/4 BSP