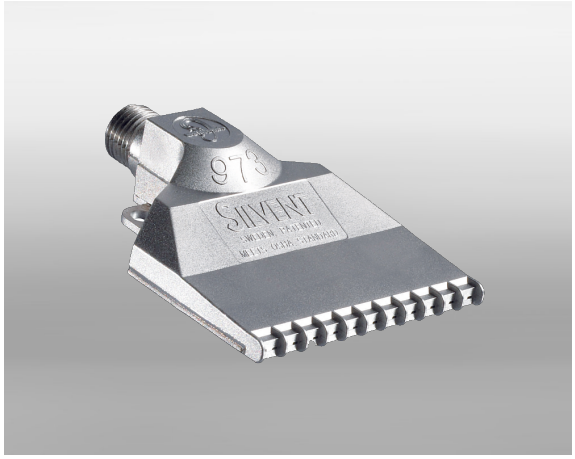

Ersetzt offenes Rohr	Ø 7 mm
Lärmsenkung	73 %

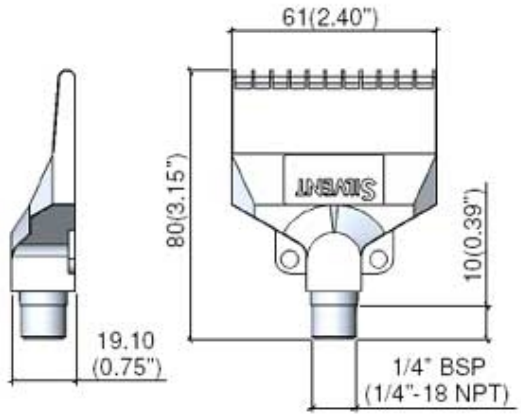

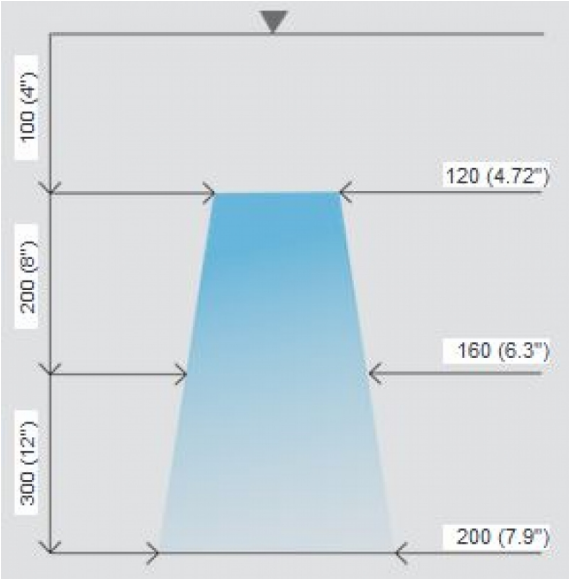

Silvent 973

Flachstrahldüse

SILVENT 973 ist eine Flachstrahldüse aus Edelstahl. Sie erfüllt im Prinzip alle Anforderungen, die die Industrie an eine moderne Blasdüse stellen kann. Durch die besondere Form der Düse erhält der Luftstrahl eine breitere Auftreffläche, was beim Trocknen, Sortieren und Reinigen breiterer Gegenstände von Vorteil ist. Diese Art von Düsen werden oft in Rampensystemen montiert, um so effektive, dauerhafte und geräuscharme Luftvorhänge zu bilden. Die Düse verträgt hohe Temperaturen, chemisch aggressives Umfeld und erfüllt die Reinlichkeitsanforderungen der Lebensmittelindustrie. Die Düse erfüllt die OSHA-Sicherheitsbestimmungen und die Lärmvorschriften der EU-Maschinenrichtlinien. Patentiert.

Technische Daten

Artikelnummer	719615
Gewicht	0,118 kg
Luftverbrauch	58 Nm³/h
Luftanschluss	1/4 "
Schallpegel	86 dB(A)
Blaskraft	9.5 N
Abmessungen LxBxH	61 x 19.1 x 80 mm
max. Betriebsdruck	1.0 MPa
Max. Temperatur	400 °C
Material	Edelstahl
Blasbild	Flach