TEST MÖGLICH - RUFEN SIE UNS AN

Ersetzt offenes Rohr	**Ø 4 mm**
Lärmsenkung	**65 %**
Luft-/Kosten-Einsparung	**43 %**

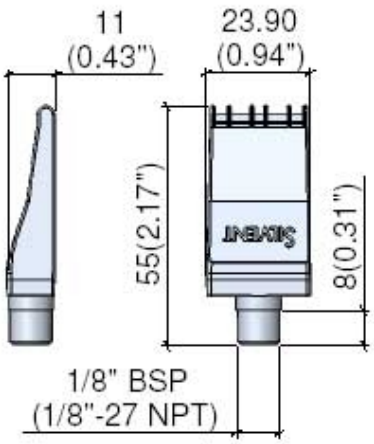

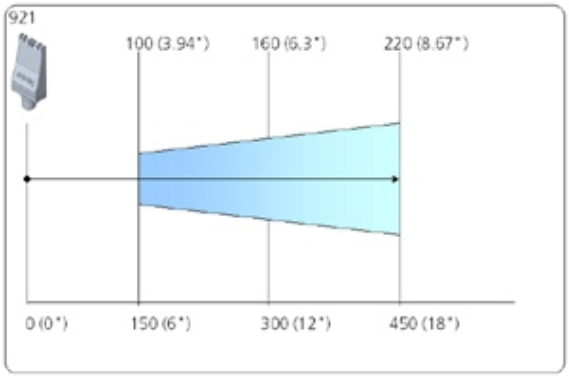

Silvent 921

Flachstrahldüse

Die SILVENT 921 ist eine Flachstrahldüse, die einen breiten und effektiven Luftstrahl erzeugt. Sie eignet sich vorzüglich bei Einsätzen, wo ein breiter und dünner Luftstrahl erforderlich ist. SILVENT 921 wird in den meisten Verwendungsgebieten zum Trocknen, Transportieren, Kühlen, Sauberblasen u.ä. benutzt. Die Düse ist aus Zink gefertigt und hat ein 1/8"-Außengewinde. Die Blasöffnungen sind durch Flügelfortsätze vor extremen Beanspruchungen geschützt. Die Düse entspricht den OSHA-Sicherheitsvorschriften und erfüllt die Lärmvorschriften der EU-Maschinenrichtlinien. Patentiert.

Technische Daten

Artikelnummer	719224
Gewicht	0.038 kg
Luftverbrauch	17 Nm³/h
Luftanschluss	1/8 "
Schallpegel	80 dB(A)
Blaskraft	3.0 N
Abmessungen LxBxH	23,9 x 11 x 55 mm
max. Betriebsdruck	1.0 MPa
Max. Temperatur	70 °C
Material	Zinkdruckguss
Blasbild	Flach