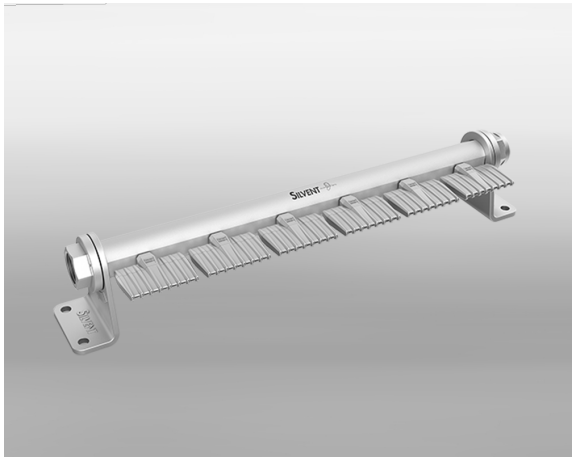

Lärmsenkung	35 dB(A)
Luft-/Kosten-Einsparung	551 Nm³/h

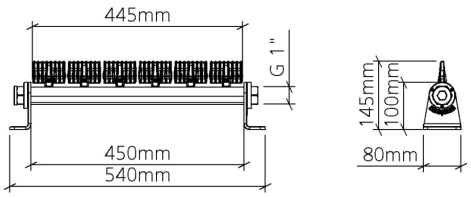

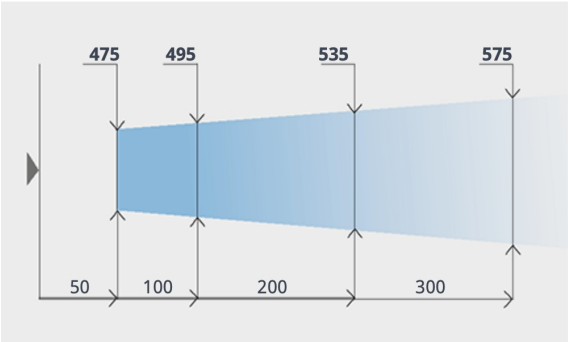

SV 386 W-S

VA-Leiste SV 386W-S | L = 450 mm / mit 6 VA-Flachstrahldüsen SV 9005W-S

SV 386W-S: ist ein energieeffizientes Edelstahl-Luftmesser, das eine extrem starke und effektive Blaskraft erzeugt, während der Geräuschpegel außergewöhnlich niedrig bleibt. Dieses Luftmesser nutzt Druckluft optimal aus, und ihr einzigartiges Design bringt eine völlig neue Qualität in die Blastechnologie. Der Effekt wird durch das aerodynamische Düsendesign erzielt, das die Mitführung von Umgebungsluft maximiert. Diese neue Silvent-Technologie nutzt so viel wie möglich vom umgebenden Strahlbereich.

Technische Daten

Artikelnummer	733816
Gewicht	2142 g
Luftverbrauch	456 Nm³/h
Schallpegel	95 dB(A)
Blaskraft	90 N
max. Betriebsdruck	1,0 MPa
Max. Temperatur	400 °C
Material	1.4404 Edelstahl
Blasbild	Flach
Anschluss	1 BSP