TEST MÖGLICH - RUFEN SIE UNS AN

Ersetzt offenes Rohr	**Ø 8 mm**
Lärmsenkung	**81 %**
Luft-/Kosten-Einsparung	**42 %**

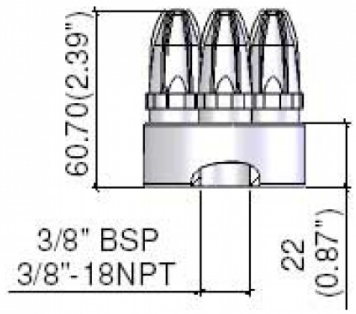

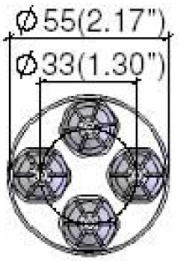

Silvent 404L

Mehrfachdüsenkopf

SILVENT 404 L wird verwendet, wo ein breiterer Luftstrahl und höhere Blaskraft erforderlich sind. Die Düse wird zum Beispiel zum Wegblasen von Teilen aus Exzenterpressen oder Gussformen eingesetzt. Trocken- und Sauberblasen, Transportieren und Kühlen sind andere Einsatzgebiete dieses Produktes. Erfüllt die EU-Maschinenrichtlinien und die Sicherheitsbestimmungen der OSHA. Patentiert.

Technische Daten

Artikelnummer	714148
Luftverbrauch	68 Nm³/h
Luftanschluss	3/8 "
Schallpegel	84 dB(A)
Blaskraft	13.6 N
Abmessungen LxBxH	55 x 60.7 mm